RECEVEUR RECEA - 90X100CM - RÉSINE - MARBRE BLANC - EXTRA-PLAT

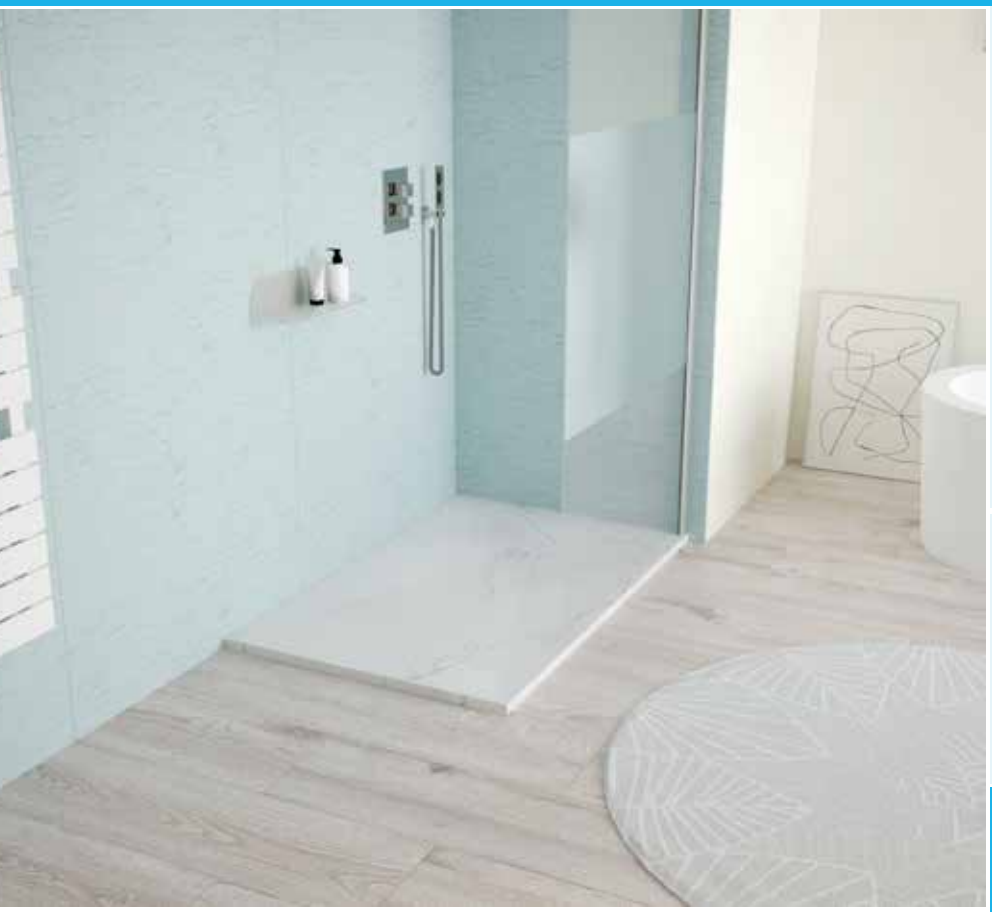



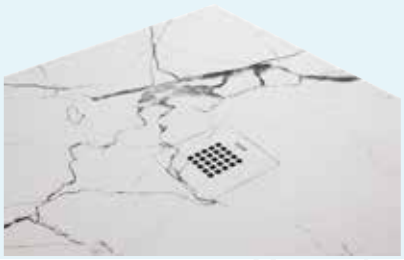

GARANTIE 5 ANS

- **Large choix de dimensions de receveurs de douche extra-plats**
- **Texture imitation pierre effet sablé, dans 3 coloris unis au choix : blanc, gris anthracite, noir ou 7 coloris motifs : béton, marbre blanc, marbre noir, noyer, nature, marquina,terazzo noir.**
- **Receveur extra-plat en résine pour un accès facile à la douche (épaisseur 3cm) et est antidérapant PN24**
- **Evacuation d'un diamètre de 90mm protégé par une grille d'écoulement carré en inox de la même finition que le receveur, pour une vidage rapide et silencieux**
- **Fabrication Européenne**

DESCRIPTION	Dimensions 90x100 cm. - Epaisseur 3 cm. - Finition : marbre blanc. - A poser ou à encastrer, adapté à toutes les configurations. - Résine de synthèse : charges minérales et résine polyester, pour une très gande solidité et stabilité. - Surface anti-dérapante certifiée PN24 , pour assurer une sécurité sans faille. - Livré avec bonde de douche horizontale Ø90 mm extra plate à encastrer et grille de même coloris que le receveur. - Retrouvez les conditions de la garantie dans la fiche produit.
CARACTÉRISTIQUES	Receveur de douche resine de synthese Recea marbre blanc : Dimensions 90 x 100 cm. Epaisseur 3 cm. Finition : marbre noir. A poser ou à encastrer. Résine de synthèse : charges minérales et résine polyester. Surface anti-dérapante certifiée PN24 (mesure de la résistance à la glissance des receveurs de douche). Livré avec bonde de douche horizontale Ø90 mm extra plate à encastrer et grille de même coloris que le receveur.
APPLICATIONS	Equipement de salle de bain
CONDITIONS D'UTILISATION	Dimensions : 90 x 100 cm Hauteur : 30 mm Bonde : diamètre 90 mm Surface anti-dérapante PN24 Matériau : résine de synthèse composée de charges minérales et de résine de polyester

Réf.	Gencod
201010816	3540730057525

Blanc

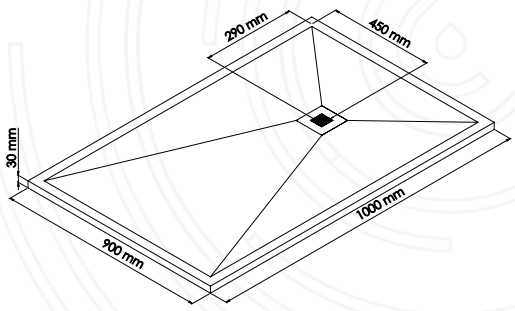

17/06/26

COMPATIBILITÉ	Conforme aux réglementations en vigueur
PRÉCAUTION D'EMPLOI	Dans les régions dites «calcaires» nous préconisons d'utiliser un adoucisseur d'eau pour un meilleur confort

GARANTIE ET EXCLUSION	La garantie couvre les vices cachés de fabrication dans un délai de 5 ans à compter de la date d'achat, hors pièces d'usure (Grille, bonde et siphon, etc) et main d'œuvre. Elle s'applique dans le respect des instructions de montage, d'entretien, de stockage et dans des conditions normales d'utilisation.